ՀԵՆԱՊԱՏԻ ՎՐԱՅԻ ՄԵՏԱՂԱԿԱՆ ՃԱՂԱՇԱՐ

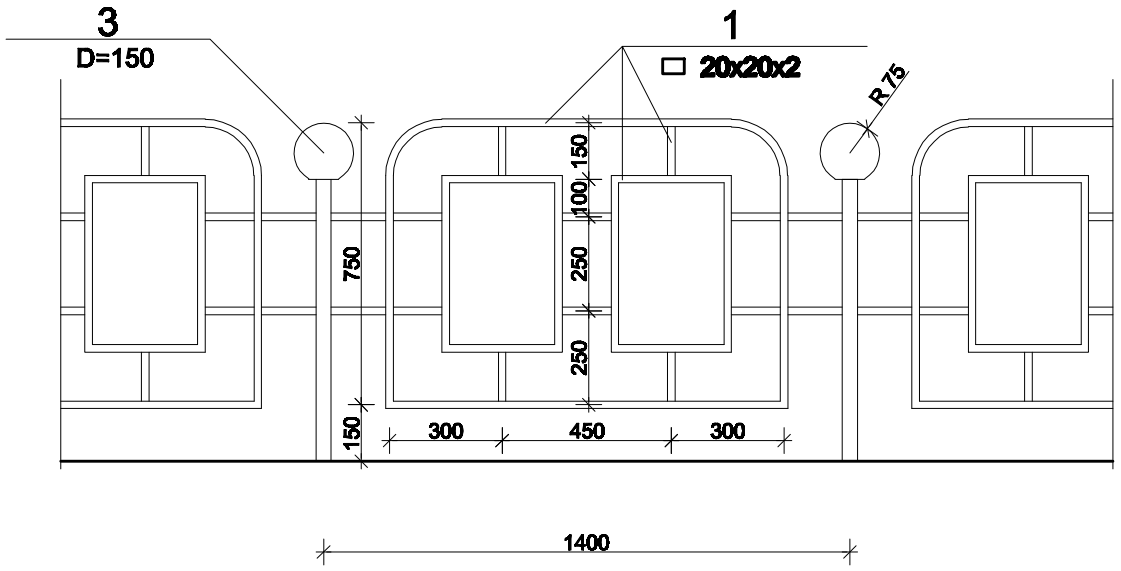

ՄԱՍՆԱԳԻՐ 1.4 գ.մ ԲԱՁՐԻՔԻ ՀԱՄԱՐ

ԴԻՐՔ N N		ԱՆՎԱՆՈՒՄԸ		ՔԱՆԱԿԸ	ՀԱՓԱՆ ՄԻԱՎՈՐԸ
1	ГОСТ30245-2003	▭ 20x20x2	L =9000	1	11.00
2	ГОСТ10704-914	Ø40x2	L =1100	1	2.10
3	Դեկորատիվ գլխադիր	D=150		1	
4		Φ10 A500c	L =250	2	0.62
5	Ներդիր	100x100x4		1	0.35

ՀԱՆԳՈՒՅՑ «Ա-Ա»

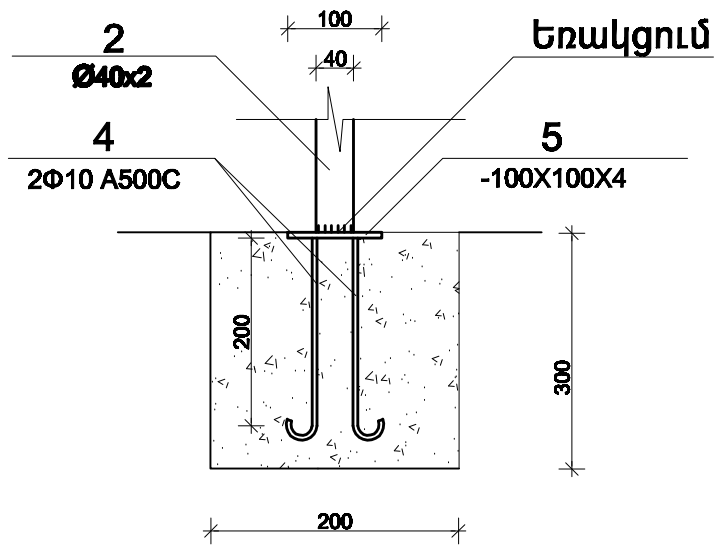

MIROAR architectural studio	ՄԱՐԳ-Ն	Կ. ԲԱԲԱՅԱՆՅԱՆ		Երևան քաղաքի Աջափնյակ վարչական շրջանի Սարգսյան 2-րդ նրբանցք 7 շենքի բակային տարածքի բարեկարգման նախագիծ Գնահատման հասցե՝ ԵՔ-ՊՇԱԿ-14/64
	ԿԱՏԱՐՈՂ	Ա. ԿԱՐԱՊԵՏՅԱՆ		
				ԲԱՐԵԿԱՐԳՈՒՄ
				ՓՈՒԼ ԱԼ 5 8
	«ՄԻՈՌԱՐ» ՍՊԸ			ՀԵՆԱՊԱՏԻ ՎՐԱՅԻ ՄԵՏԱՂԱԿԱՆ ՃԱՂԱՇԱՐ
				ԱՐՁԱՆԱԳՐԻ h.15422